ԴԻԱՖՐԱԳՄԱ ԴՄ 5

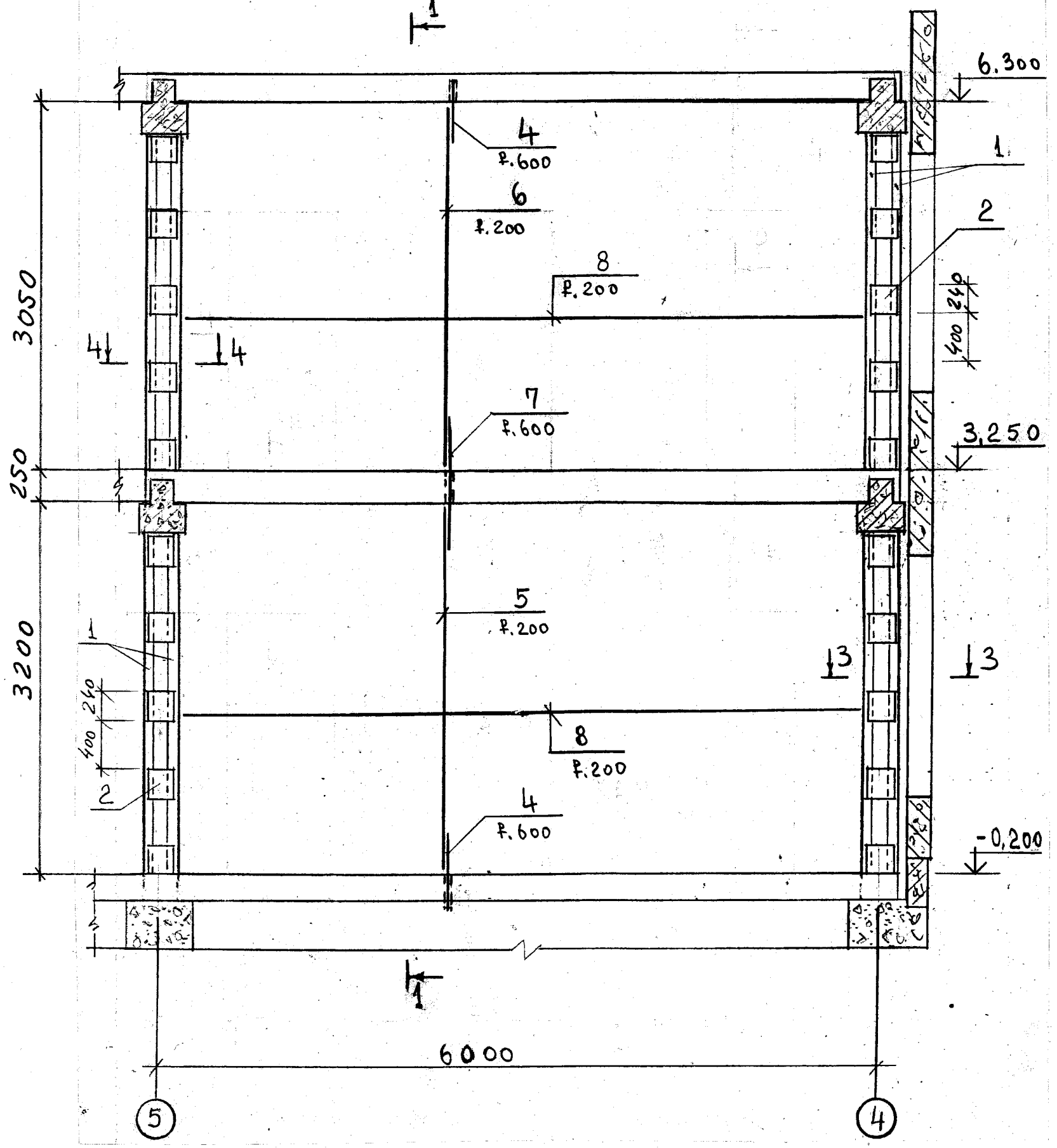

1 — 1

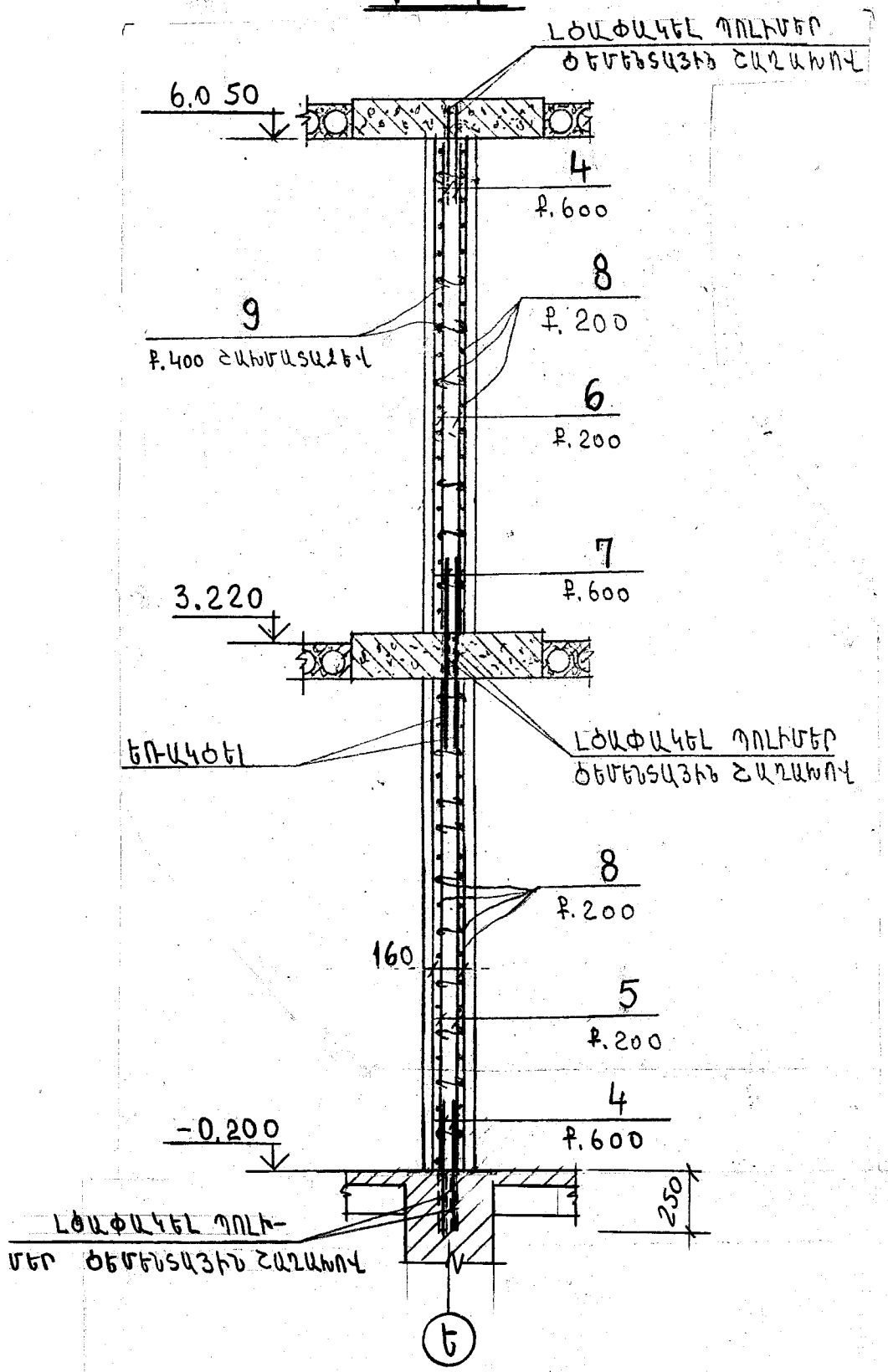

ՏՆՕՐԵՆ	Մ.ՀՈՒՄՆՅԱՆ		TGQ - 06 ՃԱՄԲԱՐԱԿԻ ԹԻՎ 3 ՄԱՆԿԱՊԱՐՏԵԶԻ ՎԵՐԱԿԱՌՈՒՑՈՒՄ		
ՆԳՃ	Ն.ՍՏԵՓԱՆՅԱՆ				
ՆԱԽԱԳԾԵՑ	Ն.ՍՏԵՓԱՆՅԱՆ		ՃԱՐՏԱՐԱՊԵՏԱՇԻՆԱՐԱՐԱԿԱՆ ՄԱՍ	ՓՈՒԼ	ԹԵՐԹ	ԹԵՐԹԵՐ
ՍՏՈՒԳԵՑ	Ն.ՍՏԵՓԱՆՅԱՆ			ԱՆ	ՃԾ-32	49
			ԴԻԱՖՐԱԳՄԱ ԴՄ 5:	«ՄԱՌԱ ԵՎ ԴՈՒՍՏՐԵՐ» ՍՊԸ	